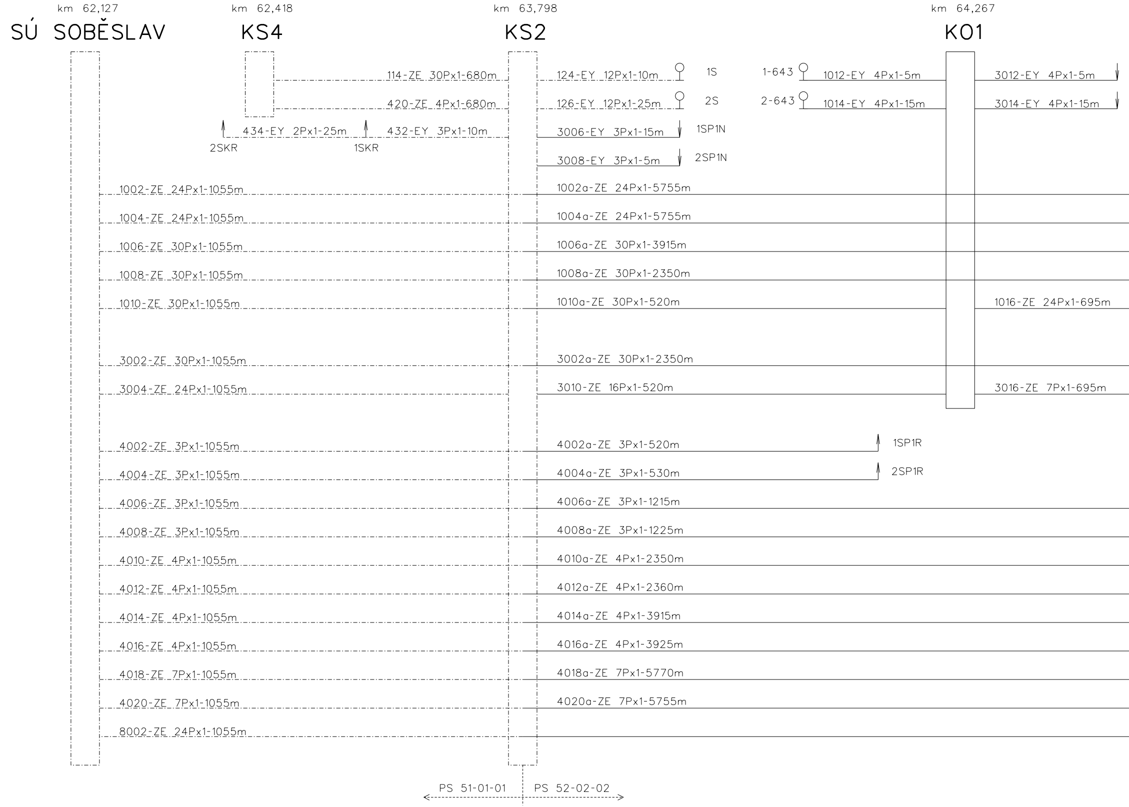
km 62,127
SÚ SOBĚSLAV
km 62,418
KS4
km 63,798
KS2
km 64,267
K01
114-ZE 30Px1-680m
124-EY 12Px1-10m
1S
1-643
1012-EY 4Px1-5m
3012-EY 4Px1-5m
420-ZE 4Px1-680m
126-EY 12Px1-25m
2S
2-643
1014-EY 4Px1-15m
3014-EY 4Px1-15m
434-EY 2Px1-25m
432-EY 3Px1-10m
2SKR
1SKR
3006-EY 3Px1-15m
1SP1N
3008-EY 3Px1-5m
2SP1N
1002-ZE 24Px1-1055m
1002a-ZE 24Px1-5755m
1004-ZE 24Px1-1055m
1004a-ZE 24Px1-5755m
1006-ZE 30Px1-1055m
1006a-ZE 30Px1-3915m
1008-ZE 30Px1-1055m
1008a-ZE 30Px1-2350m
1010-ZE 30Px1-1055m
1010a-ZE 30Px1-520m
1016-ZE 24Px1-695m
3002-ZE 30Px1-1055m
3002a-ZE 30Px1-2350m
3004-ZE 24Px1-1055m
3010-ZE 16Px1-520m
3016-ZE 7Px1-695m
4002-ZE 3Px1-1055m
4002a-ZE 3Px1-520m
1SP1R
4004-ZE 3Px1-1055m
4004a-ZE 3Px1-530m
2SP1R
4006-ZE 3Px1-1055m
4006a-ZE 3Px1-1215m
4008-ZE 3Px1-1055m
4008a-ZE 3Px1-1225m
4010-ZE 4Px1-1055m
4010a-ZE 4Px1-2350m
4012-ZE 4Px1-1055m
4012a-ZE 4Px1-2360m
4014-ZE 4Px1-1055m
4014a-ZE 4Px1-3915m
4016-ZE 4Px1-1055m
4016a-ZE 4Px1-3925m
4018-ZE 7Px1-1055m
4018a-ZE 7Px1-5770m
4020-ZE 7Px1-1055m
4020a-ZE 7Px1-5755m
8002-ZE 24Px1-1055m
PS 51-01-01
PS 52-02-02

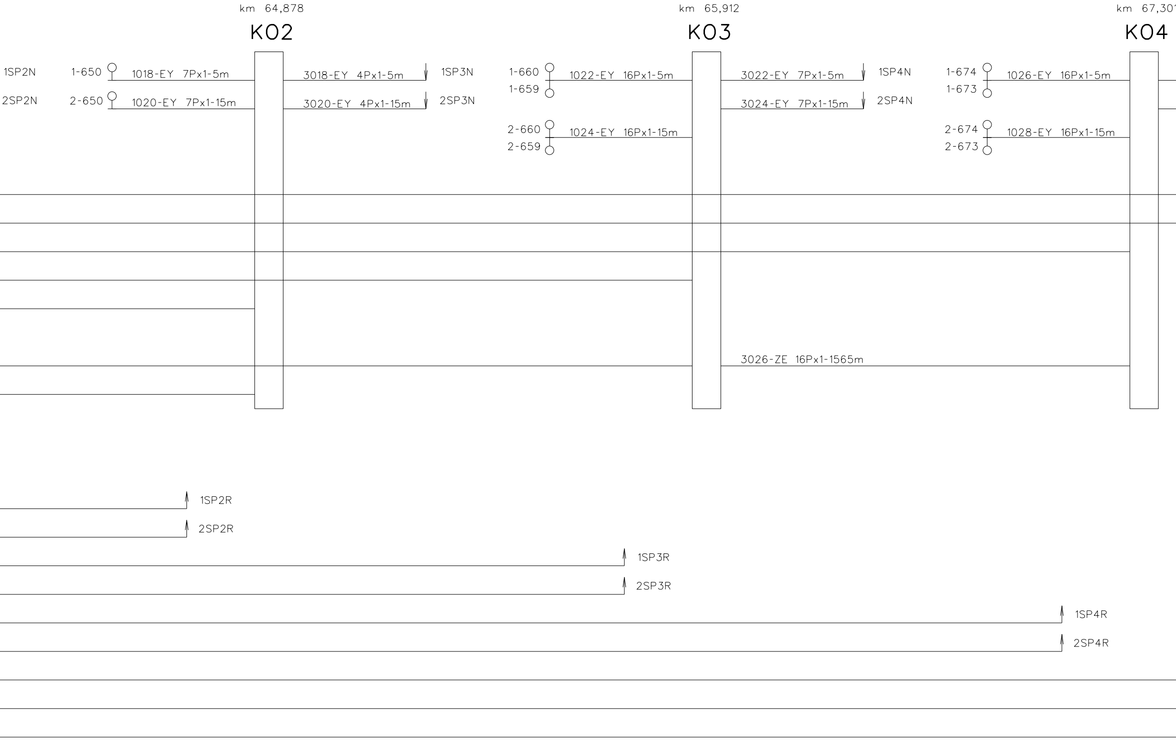
km 64,878
K02
km 65,912
K03
km 67,30
K04
1SP2N
1-650
1018-EY 7Px1-5m
3018-EY 4Px1-5m
1SP3N
2SP2N
2-650
1020-EY 7Px1-15m
3020-EY 4Px1-15m
2SP3N
1-660
1-659
1022-EY 16Px1-5m
3022-EY 7Px1-5m
1SP4N
3024-EY 7Px1-15m
2SP4N
2-660
2-659
1024-EY 16Px1-15m
1-674
1-673
1026-EY 16Px1-5m
2-674
2-673
1028-EY 16Px1-15m
3026-ZE 16Px1-1565m
1SP2R
2SP2R
1SP3R
2SP3R
1SP4R
2SP4R

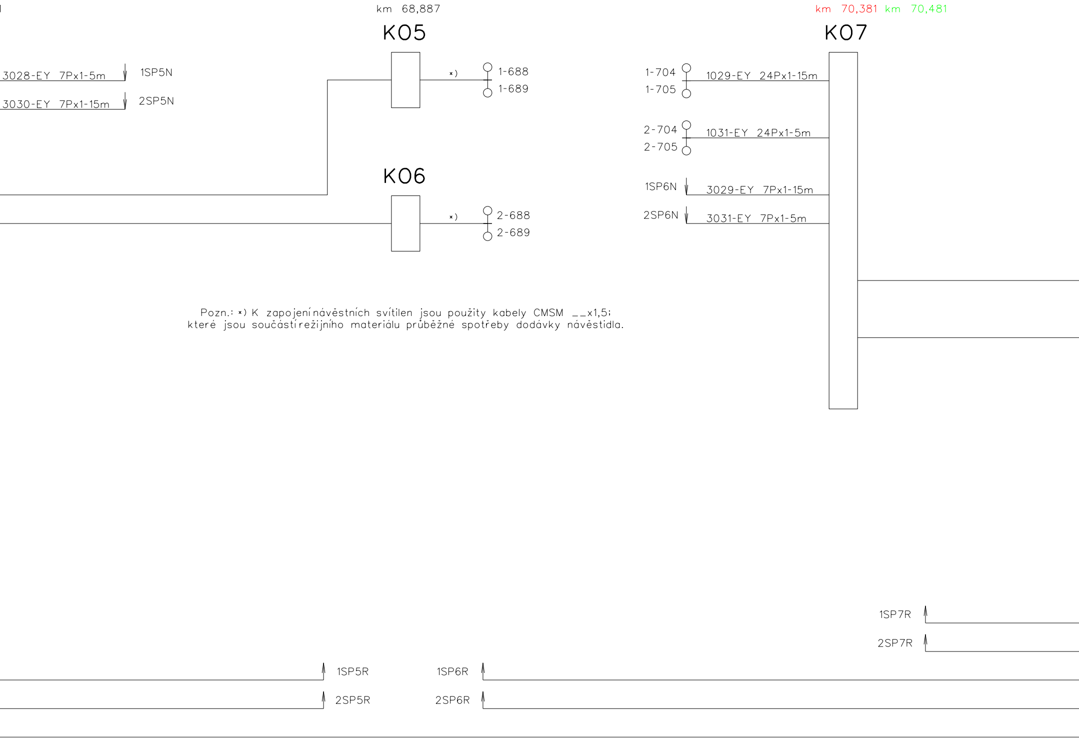
km 68,887
K05
3028-EY 7Px1-5m
1SP5N
3030-EY 7Px1-15m
2SP5N
*)
1-688
1-689
K06
*)
2-688
2-689
km 70,381
km 70,481
K07
1-704
1-705
1029-EY 24Px1-15m
2-704
2-705
1031-EY 24Px1-5m
1SP6N
3029-EY 7Px1-15m
2SP6N
3031-EY 7Px1-5m
1SP7R
2SP7R
1SP5R
2SP5R
1SP6R
2SP6R

Pozn.: *) K zapojení návěstních svítilen jsou použity kabely CMSM __x1,5;
které jsou součástí režijního materiálu průběžné spotřeby dodávky návěstidla.

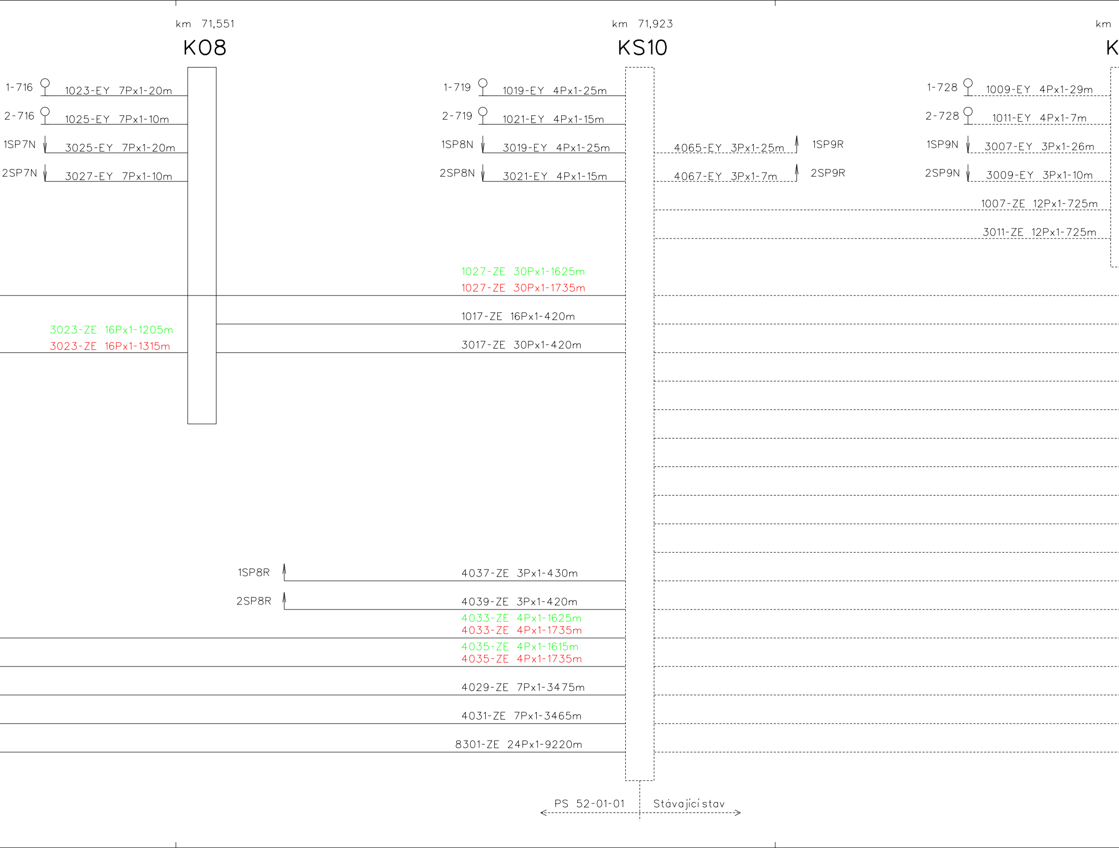
km 71,551
K08
km 71,923
KS10
km
1-716
1023-EY 7Px1-20m
2-716
1025-EY 7Px1-10m
1SP7N
3025-EY 7Px1-20m
2SP7N
3027-EY 7Px1-10m
1-719
1019-EY 4Px1-25m
2-719
1021-EY 4Px1-15m
1SP8N
3019-EY 4Px1-25m
2SP8N
3021-EY 4Px1-15m
4065-EY 3Px1-25m
1SP9R
4067-EY 3Px1-7m
2SP9R
1-728
1009-EY 4Px1-29m
2-728
1011-EY 4Px1-7m
1SP9N
3007-EY 3Px1-26m
2SP9N
3009-EY 3Px1-10m
1007-ZE 12Px1-725m
3011-ZE 12Px1-725m
1027-ZE 30Px1-1625m
1027-ZE 30Px1-1735m
1017-ZE 16Px1-420m
3023-ZE 16Px1-1205m
3023-ZE 16Px1-1315m
3017-ZE 30Px1-420m
1SP8R
4037-ZE 3Px1-430m
2SP8R
4039-ZE 3Px1-420m
4033-ZE 4Px1-1625m
4033-ZE 4Px1-1735m
4035-ZE 4Px1-1615m
4035-ZE 4Px1-1735m
4029-ZE 7Px1-3475m
4031-ZE 7Px1-3465m
8301-ZE 24Px1-9220m
PS 52-01-01
Stávající stav

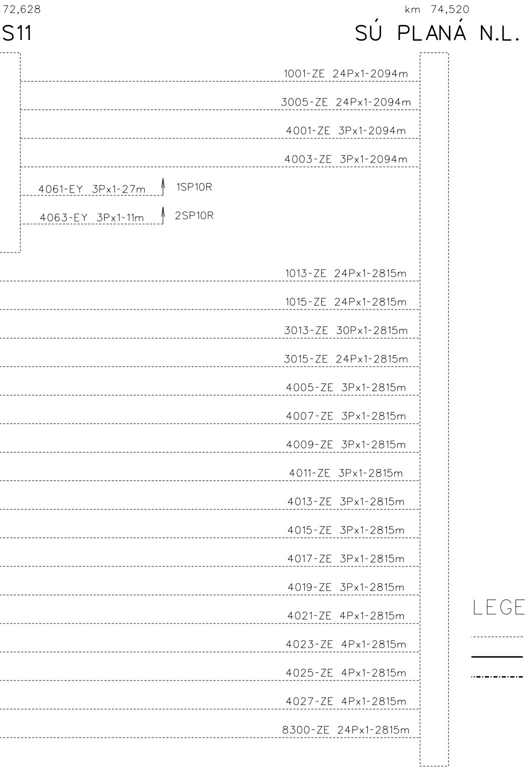
72,628
S11
km 74,520
SÚ PLANÁ N.L.
1001-ZE 24Px1-2094m
3005-ZE 24Px1-2094m
4001-ZE 3Px1-2094m
4003-ZE 3Px1-2094m
4061-EY 3Px1-27m
1SP10R
4063-EY 3Px1-11m
2SP10R
1013-ZE 24Px1-2815m
1015-ZE 24Px1-2815m
3013-ZE 30Px1-2815m
3015-ZE 24Px1-2815m
4005-ZE 3Px1-2815m
4007-ZE 3Px1-2815m
4009-ZE 3Px1-2815m
4011-ZE 3Px1-2815m
4013-ZE 3Px1-2815m
4015-ZE 3Px1-2815m
4017-ZE 3Px1-2815m
4019-ZE 3Px1-2815m
4021-ZE 4Px1-2815m
4023-ZE 4Px1-2815m
4025-ZE 4Px1-2815m
4027-ZE 4Px1-2815m
8300-ZE 24Px1-2815m

LEGENDA:

- - - - stávající kabely a kabelové objekty
—— nové kabely a kabelové objekty v rámci PS 52-01-01
-·-·- nové kabely a kabelové objekty v rámci PS 51-01-01

Vypracování projektu stavby „Modernizace trati Veselí nad Lužnicí – Tábor, II. část, úsek Veselí nad Lužnicí – Doubí u Tábora“ je spolufinancováno Evropskou unií z programu TEN-T ve výši 4 120 000 EUR, což je 50 % celkových nákladů na projekt.

Za tuto publikaci odpovídá pouze její autor. Evropská unie nenese odpovědnost za jakékoli využití informací v ní obsažených.

Souřadnicový systém S-JTSK
Výškový systém Bpv

ZAPRACOVÁNÍ PŘIPOMÍNEK 12/2011

1	Úprava polohy návěstidel 1-704/1-705 a 2-704/2-705	2019-09	Ing. Petr Pavlík	
Změna:	Název změny:	Datum:	Provedl:	Podpis:

Investor, objednatel:
Správa železniční dopravní cesty
Správa železniční dopravní cesty, státní organizace
Dlážděná 1003/7
110 00 Praha 1
kontaktní adresa:
Správa železniční dopravní cesty, s.o.
Stavební správa Praha
Sokolovská 1955/278, 190 00 Praha 9

Inženýrská činnost:
METROPROJEKT Praha a.s.
nám. I. P. Pavlova 2/1786
120 00 Praha 2
Karel Horák, tel: +420 296 154 226

Zhotovitel části dokumentace:
MORAVIA CONSULT Olomouc a.s.
LEGIONÁŘSKÁ 8 , 772 00 Olomouc
tel.: +420 585 570 444
fax: +420 585 570 412
e-mail: moravia@moravia.cz
http://www.moravia.cz

METROPROJEKT Praha a.s.
nám. I. P. Pavlova 2/1786
120 00 Praha 2
generální ředitel: Ing. David Krása
tel.: +420 296 154 105
www.metroprojekt.cz
info@metroprojekt.cz

METROPROJEKT

Souprava číslo:

HIP: **Ing. Petr Zobal** Podpis:
tel.: **+420 296 154 247**
Stupeň: **PROJEKT**

Název a účel díla:
Modernizace trati Veselí n.L. – Tábor - II.část, úsek Veselí n.L. - Doubí u Tábora, 2. etapa Soběslav - Doubí

Zpracovatelský útvar:
MORAVIA CONSULT Olomouc a.s.
tel.: **+420 585 570 444**
Vedoucí útvaru: **Ing. Pavel Kučera** Podpis:
Odpovědný projektant: **Ing. Petr Pavlík** Podpis:

Název části díla:
TECHNOLOGICKÁ ČÁST **D**
ŽELEZNIČNÍ ZABEZPEČOVACÍ ZAŘÍZENÍ **D.1**
PS 52-01-01 - Soběslav-Doubí, traťové zab. zařízení **D.1.3**

Vypracoval: **Ing. Petr Pavlík** Podpis:
Kontroloval: **Jakub Satoria** Podpis:
Skart. znak: **V20/2032** Datum: **12/2011**
Počet formátů: **10 x A4** Měřítko: **-**

Název přílohy:
SCHÉMATICKÝ KABELOVÝ PLÁN

Změna: **-**
Číslo příl.: **801**

IČD:	10	5600	04	01	00	03